

CATALOGO RICAMBI PER I PARANCHI

-

SI

P88451130-0.ORD 19.12.2016

\- - 4500669133 -

SWF Krantechnik GmbH
Postbox 310410
68264 Mannheim
Germany

Boehringerstraße 4
68307 Mannheim
Germany

tel +49(0)621 789-900
fax +49(0)621 789 90-100
Info@swfkrantechnik.com
www.swfkrantechnik.com

Il presente documento e le informazioni qui contenute sono di proprietà esclusiva di SWF Krantechnik GmbH e riferiscono di segreti commerciali non di natura pubblica, riservati e proprietari che non possono essere riprodotti, rivelati a terzi, alterati o utilizzati in altro modo senza l'espresso consenso di SWF Krantechnik GmbH. Copyright © (2013) SWF Krantechnik GmbH. Tutti i diritti riservati.

P88451130130053-0 PS21018 19.12.2016

Indice

1 CATALOGO DEI RICAMBI....3
1.1 Simboli ed abbreviazioni....3
1.2 Ordinare....3
2 LISTA RICAMBI....4
2.1 Telaio....4
3 GUIDA DELLA CATENA....6
3.1 Scatola del riduttore....8
3.2 Motore e freno dell'argano....9
3.3 Armadio elettrico....10
3.4 Pushbutton controller....12

Il presente documento e le informazioni qui contenute sono di proprietà esclusiva di SWF Krantechnik GmbH e riferiscono di segreti commerciali non di natura pubblica, riservati e proprietari che non possono essere riprodotti, rivelati a terzi, alterati o utilizzati in altro modo senza l'espresso consenso di SWF Krantechnik GmbH. Copyright © (2013) SWF Krantechnik GmbH. Tutti i diritti riservati.

1 CATALOGO DEI RICAMBI

1.1 Simboli ed abbreviazioni

I seguenti simboli sono utilizzati nelle istruzioni:

AVVERTENZA	**Indica una situazione potenzialmente pericolosa che, se non viene evitata, PORTEBBE causare la morte o gravi lesioni**

ATTENZIONE	**Indica una situazione potenzialmente pericolosa che, se non viene evitata, PUÒ causare lesioni di minore o moderata entità. Può anche essere utilizzato per segnalare procedure non sicure.**

1.2 Ordinare

Nell'ordinare, specificare:

- Numero ricambio
- Descrizione
- Numero di serie
- Tipo prodotto completo
- Data di produzione

ATTENZIONE	**Qualora la posizione ricambio sia riportata nel disegno, ma non nell'elenco sottostante, rivolgersi al rifornitore ricambi.**

AVVERTENZA	**Utilizzare sempre ricambi originali della casa produttrice.**

AVVERTENZA	**Include solo le parti di ricambio per il modello standard. Nel caso di argani speciali, utilizzare i relativi disegni per specificare le parti di ricambio per gruppi speciali.**

Il presente documento e le informazioni qui contenute sono di proprietà esclusiva di SWF Krantechnik GmbH e riferiscono di segreti commerciali non di natura pubblica, riservati e proprietari che non possono essere riprodotti, rivelati a terzi, alterati o utilizzati in altro modo senza l'espresso consenso di SWF Krantechnik GmbH. Copyright © (2013) SWF Krantechnik GmbH. Tutti i diritti riservati.

2 LISTA RICAMBI

2.1 Telaio

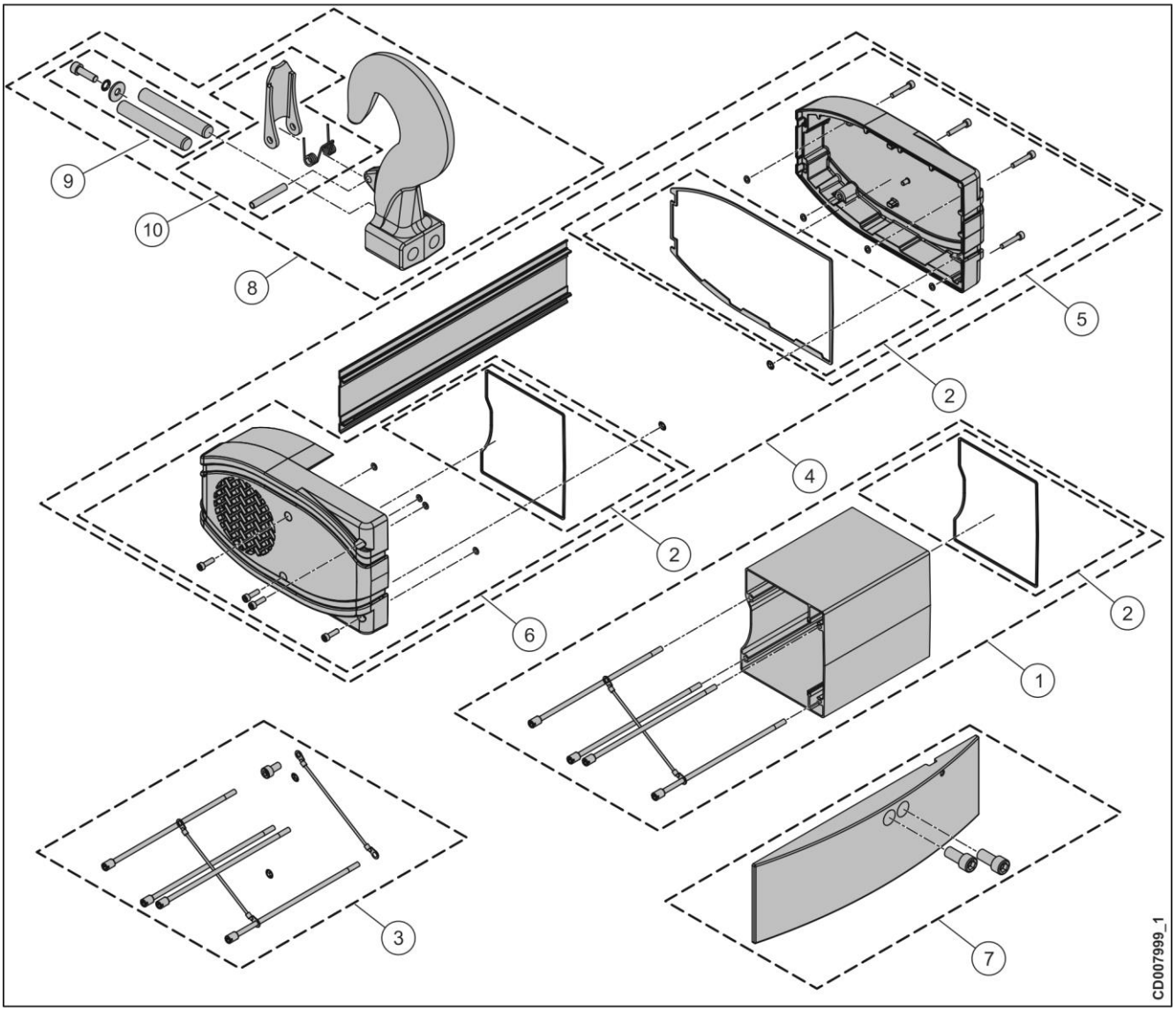

POS.	ARTICOLO	DA	A	DESCRIZIONE	PEZ.
1	N0008198			ALLOGGIAMENTO	1
2	-			MODIFICA IN CORSO	
3	-			MODIFICA IN CORSO	
4	N0008205			SET COPERTURA	1
5	N0008225			CAPPUCCIO DI CHIUSURA	1
6	N0008231			CAPPUCCIO DI CHIUSURA	1
7	N0008235			CONTRAPPESO	1
8	N0006006			BLOCCO GANCIO	1

Il presente documento e le informazioni qui contenute sono di proprietà esclusiva di SWF Krantechnik GmbH e riferiscono di segreti commerciali non di natura pubblica, riservati e proprietari che non possono essere riprodotti, rivelati a terzi, alterati o utilizzati in altro modo senza l'espresso consenso di SWF Krantechnik GmbH. Copyright © (2013) SWF Krantechnik GmbH. Tutti i diritti riservati.

9	N0006007	SET FISSAGGI	1
10	N0006343	COPIGLIE DI SICUREZZA	1

Il presente documento e le informazioni qui contenute sono di proprietà esclusiva di SWF Krantechnik GmbH e riferiscono di segreti commerciali non di natura pubblica, riservati e proprietari che non possono essere riprodotti, rivelati a terzi, alterati o utilizzati in altro modo senza l'espresso consenso di SWF Krantechnik GmbH. Copyright © (2013) SWF Krantechnik GmbH. Tutti i diritti riservati.

3 GUIDA DELLA CATENA

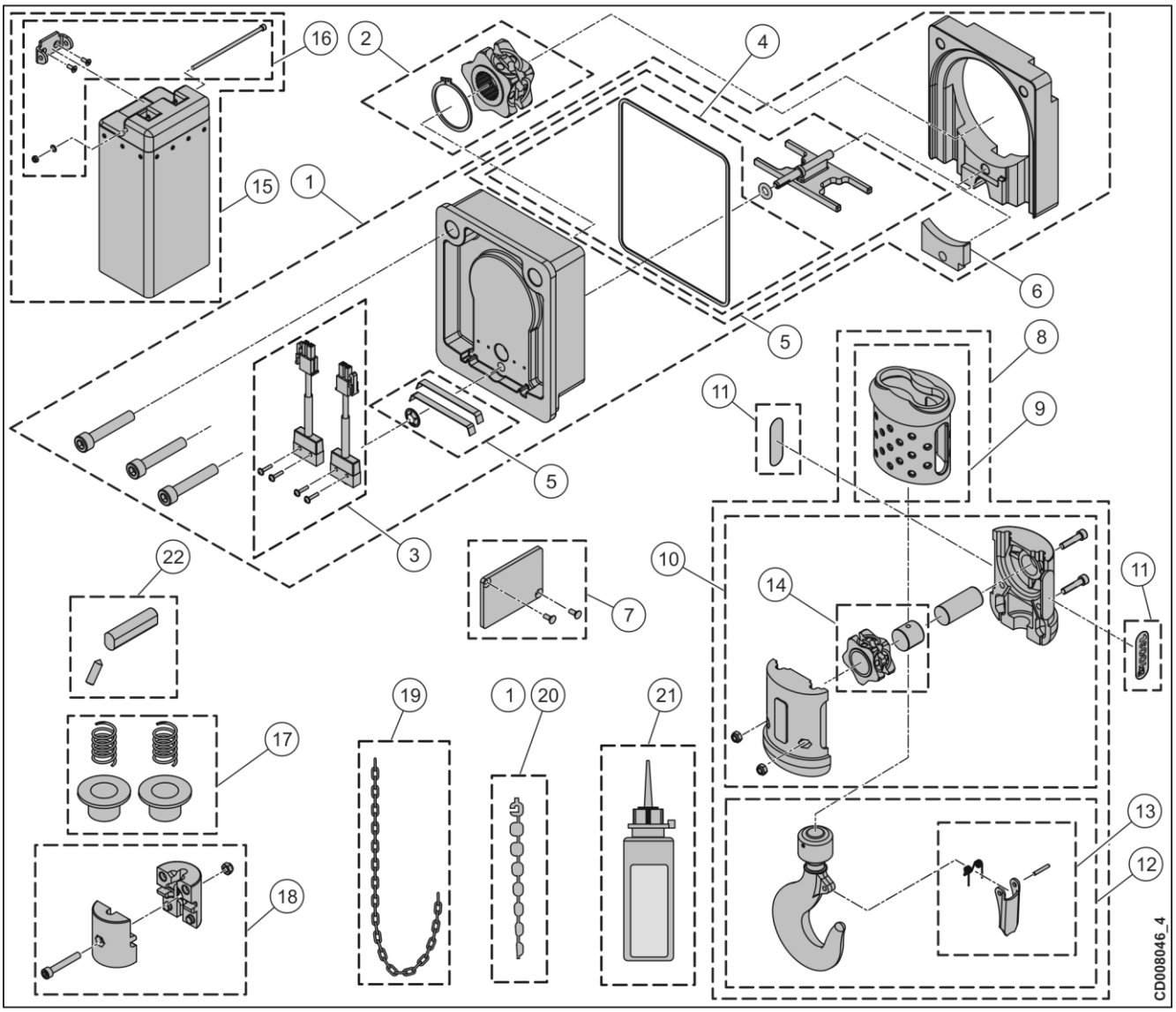

POS.	ARTICOLO	DA	A	DESCRIZIONE	PEZ.
1	N0008436			GUIDACATENA	1
2	N0006292			DENTE DELLA CATENA	1
3	N0005176			INTERRUTTORE	1
4	N0008437			GUARNIZIONE	1
5	N0006313			CAMMA DEL FINECORSA	1
6	N0008236			[ITA109193]	1
7	N0008237			[ITA111547]	1
8	N0008679			BLOCCO GANCIO	1
9	N0008680			RESPINGENTE	1
10	N0006324			[ITA108388]	1
11	N0006315			ADESIVO	1

Il presente documento e le informazioni qui contenute sono di proprietà esclusiva di SWF Krantechnik GmbH e riferiscono di segreti commerciali non di natura pubblica, riservati e proprietari che non possono essere riprodotti, rivelati a terzi, alterati o utilizzati in altro modo senza l'espresso consenso di SWF Krantechnik GmbH. Copyright © (2013) SWF Krantechnik GmbH. Tutti i diritti riservati.

12	N0006898	ASSIEME GANCIO	1
13	N0006343	COPIGLIE DI SICUREZZA	1
14	N0006323	[ITA108263]	1
15	-	MODIFICA IN CORSO	
16	-	MODIFICA IN CORSO	
17	N0008678	SET MOLLE	1
18	N0007696	ARRESTO CATENA	1
19	N0005992	CATENA	1
20	N0006019	[ITA104936]	1
21	N0006444	[ITA105041]	1
22	N0008250	SET FISSAGGI	1

Il presente documento e le informazioni qui contenute sono di proprietà esclusiva di SWF Krantechnik GmbH e riferiscono di segreti commerciali non di natura pubblica, riservati e proprietari che non possono essere riprodotti, rivelati a terzi, alterati o utilizzati in altro modo senza l'espresso consenso di SWF Krantechnik GmbH. Copyright © (2013) SWF Krantechnik GmbH. Tutti i diritti riservati.

3.1 Scatola del riduttore

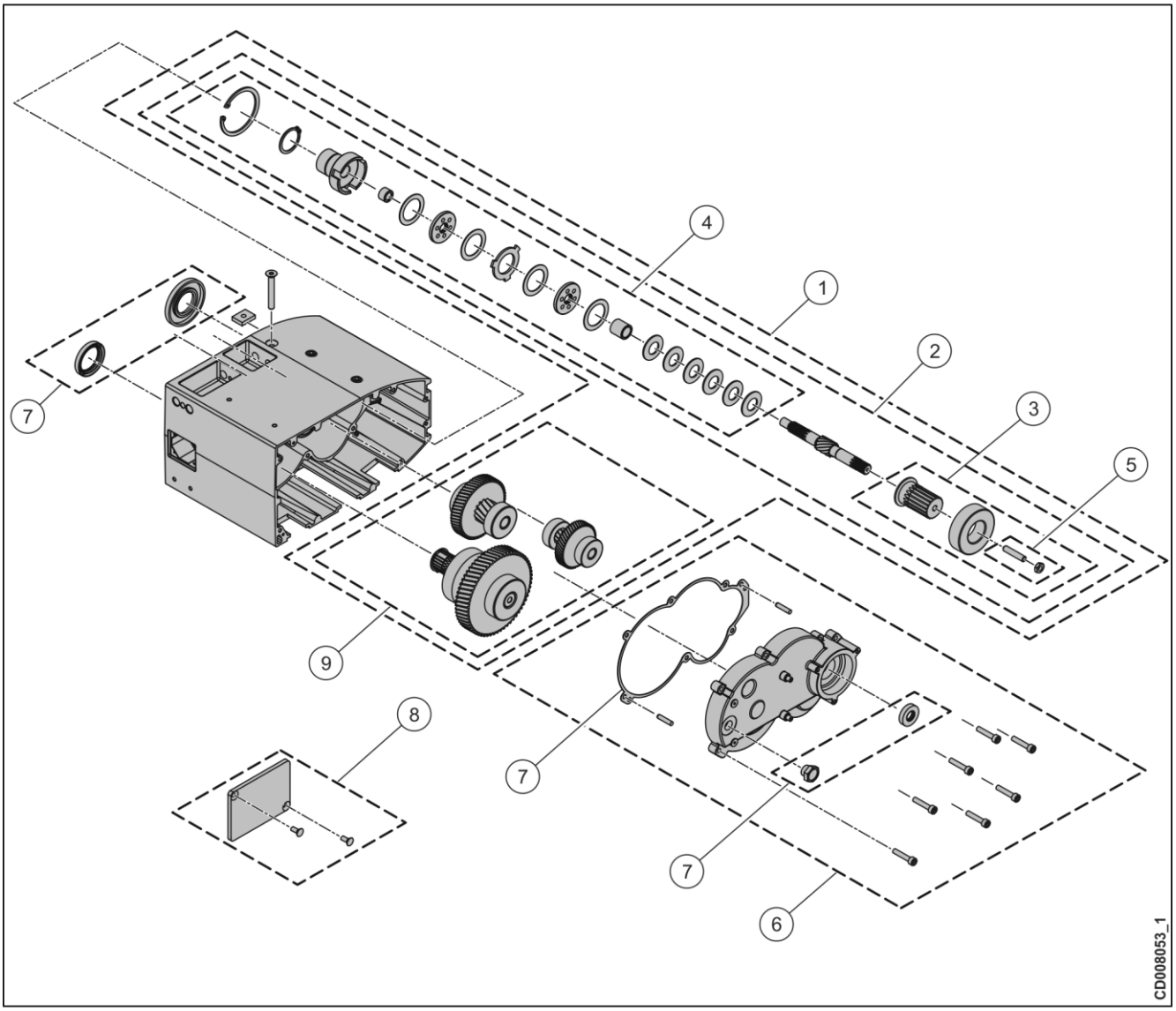

POS.	ARTICOLO	DA	A	DESCRIZIONE	PEZ.
1	N0008281			GRUPPO RIDUTTORE	1
2	N0006337			ALBERO INGRANAGGI	1
3	N0006338			FRENO LATO GIUNTO	1
4	N0007863			FRIZIONE	1
5	N0006339			VITE	1
6	N0008293			SCATOLA RIDUTTORE	1
7	N0006340			SET GUARNIZIONI	1
8	N0008237			[ITA111547]	1
9	N0006331			GRUPPO RIDUTTORE	1

Il presente documento e le informazioni qui contenute sono di proprietà esclusiva di SWF Krantechnik GmbH e riferiscono di segreti commerciali non di natura pubblica, riservati e proprietari che non possono essere riprodotti, rivelati a terzi, alterati o utilizzati in altro modo senza l'espresso consenso di SWF Krantechnik GmbH. Copyright © (2013) SWF Krantechnik GmbH. Tutti i diritti riservati.

3.2 Motore e freno dell'argano

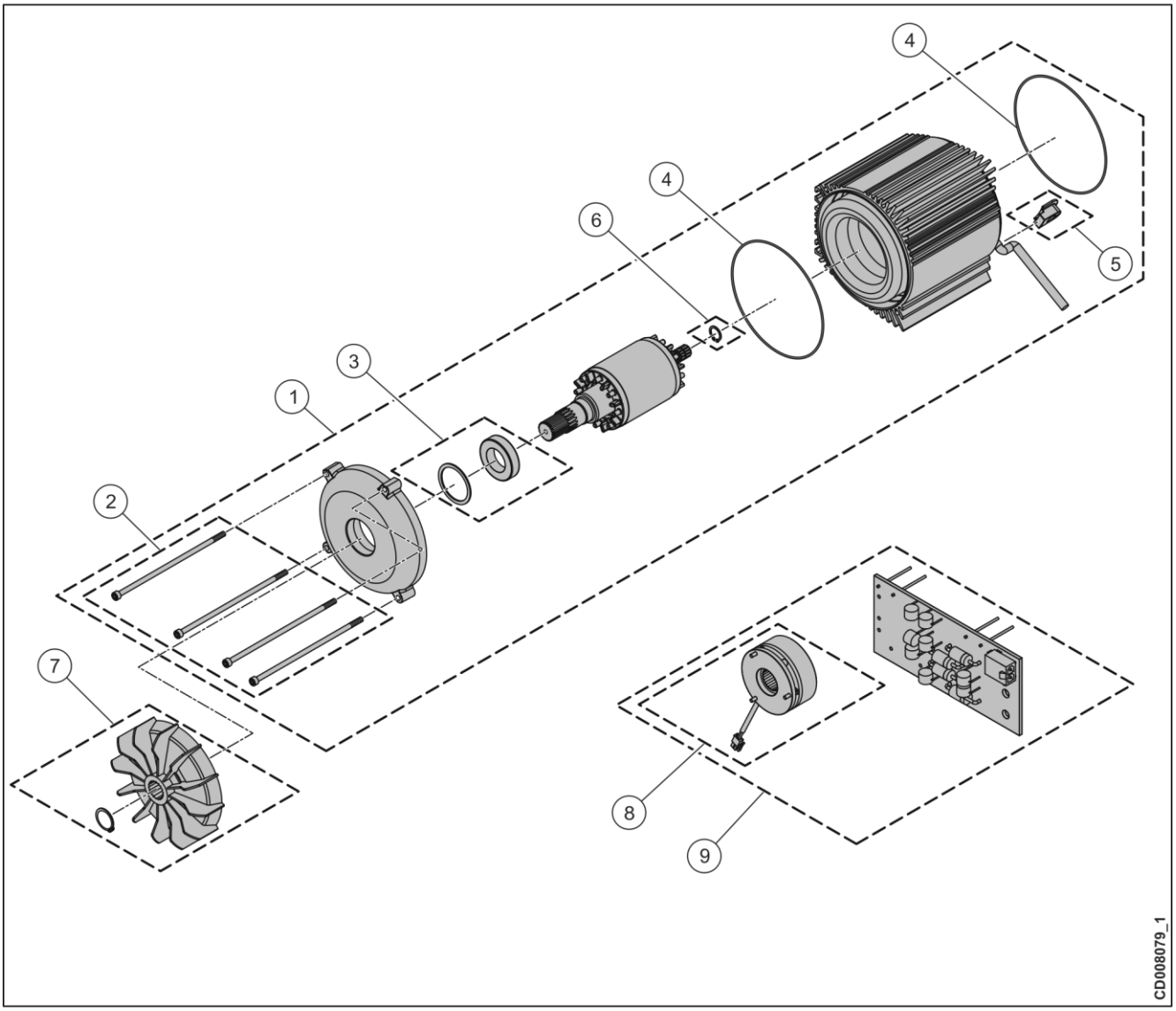

POS.	ARTICOLO	DA	A	DESCRIZIONE	PEZ.
1	N0008257			MOTORE	1
2	N0006358			SET VITI	1
3	N0006353			SET CUSCINETTO	1
4	N0008499			GUARNIZIONE O-RING	2
5	N0008271			BUSSOLA	1
6	N0006357			ANELLO DI TENUTA	1
7	N0006356			VENTOLA	1
8	N0006062			FRENO	1
9	N0006319			[ITA109476]	1

Il presente documento e le informazioni qui contenute sono di proprietà esclusiva di SWF Krantechnik GmbH e riferiscono di segreti commerciali non di natura pubblica, riservati e proprietari che non possono essere riprodotti, rivelati a terzi, alterati o utilizzati in altro modo senza l'espresso consenso di SWF Krantechnik GmbH. Copyright © (2013) SWF Krantechnik GmbH. Tutti i diritti riservati.

3.3 Armadio elettrico

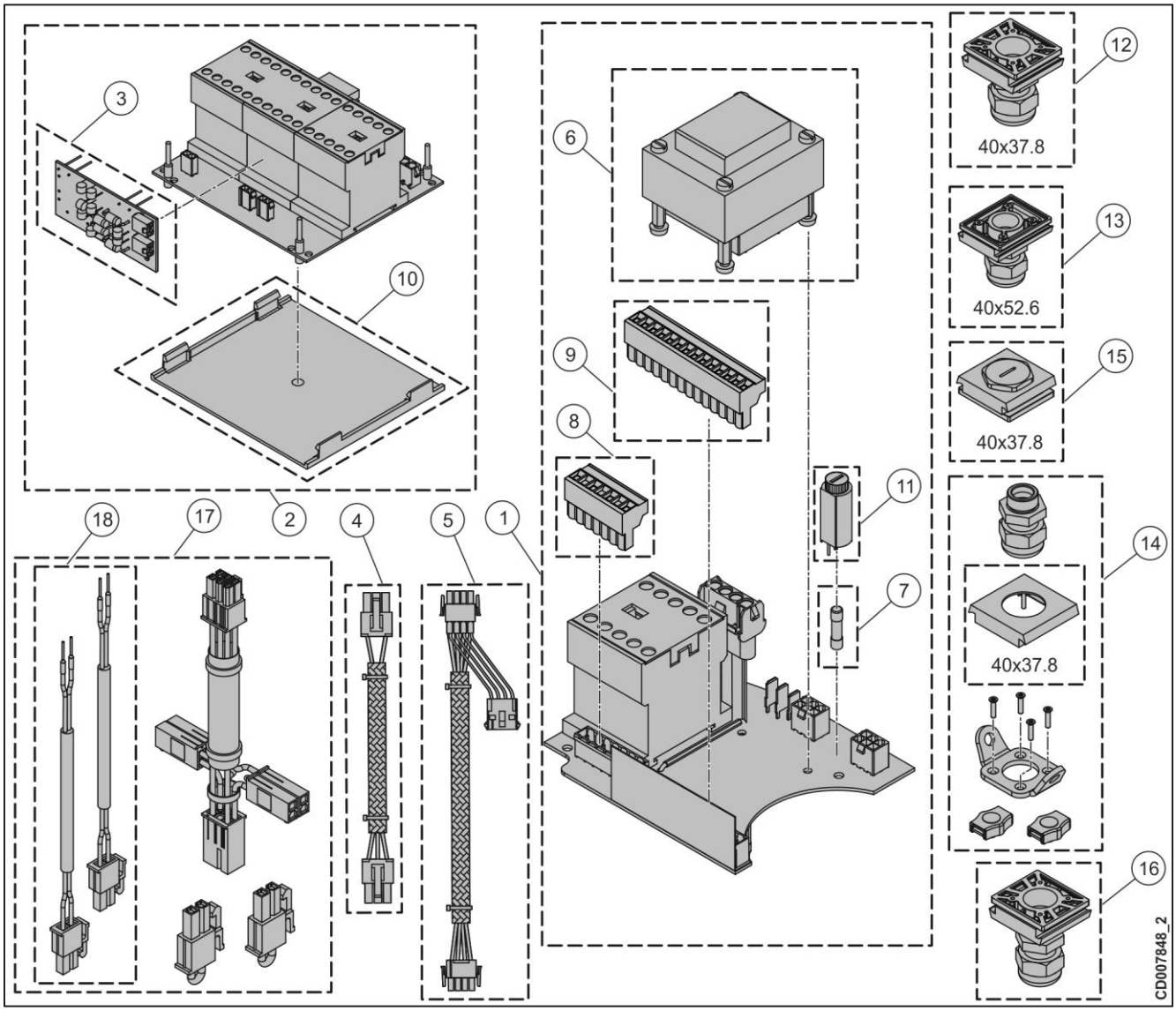

POS.	ARTICOLO	DA	A	DESCRIZIONE	PEZ.
1	N0005388			[ITA107038]	1
2	N0005391			[ITA107040]	1
3	N0005392			RADDRIZZATORE	1
4	N0005395			FILO PRECABLATO	1
5	N0005396			FILO PRECABLATO	1
6	N0005399			TRASFORMATORE	1
7	N0005361			FUSIBILE	1
8	N0005557			CONNETTORE DI ALIMENTAZIONE	1
9	N0005558			COLLEGAMENTO TENSIONE DI CONTROLLO	1
10	N0006734			[ITA104920]	1
11	N0007823			PORTAFUSIBILE	1
12	N0006698			ENTRATA CAVO	1

Il presente documento e le informazioni qui contenute sono di proprietà esclusiva di SWF Krantechnik GmbH e riferiscono di segreti commerciali non di natura pubblica, riservati e proprietari che non possono essere riprodotti, rivelati a terzi, alterati o utilizzati in altro modo senza l'espresso consenso di SWF Krantechnik GmbH. Copyright © (2013) SWF Krantechnik GmbH. Tutti i diritti riservati.

13	-	NON VALIDO PER QUESTO PRODOTTO!	
14	N0005540	COLLEGAMENTO PULSANTE	1
15	N0006699	ENTRATA CAVO	1
17	-	NON VALIDO PER QUESTO PRODOTTO!	
18	-	NON VALIDO PER QUESTO PRODOTTO!	

Il presente documento e le informazioni qui contenute sono di proprietà esclusiva di SWF Krantechnik GmbH e riferiscono di segreti commerciali non di natura pubblica, riservati e proprietari che non possono essere riprodotti, rivelati a terzi, alterati o utilizzati in altro modo senza l'espresso consenso di SWF Krantechnik GmbH. Copyright © (2013) SWF Krantechnik GmbH. Tutti i diritti riservati.

3.4 Pushbutton controller

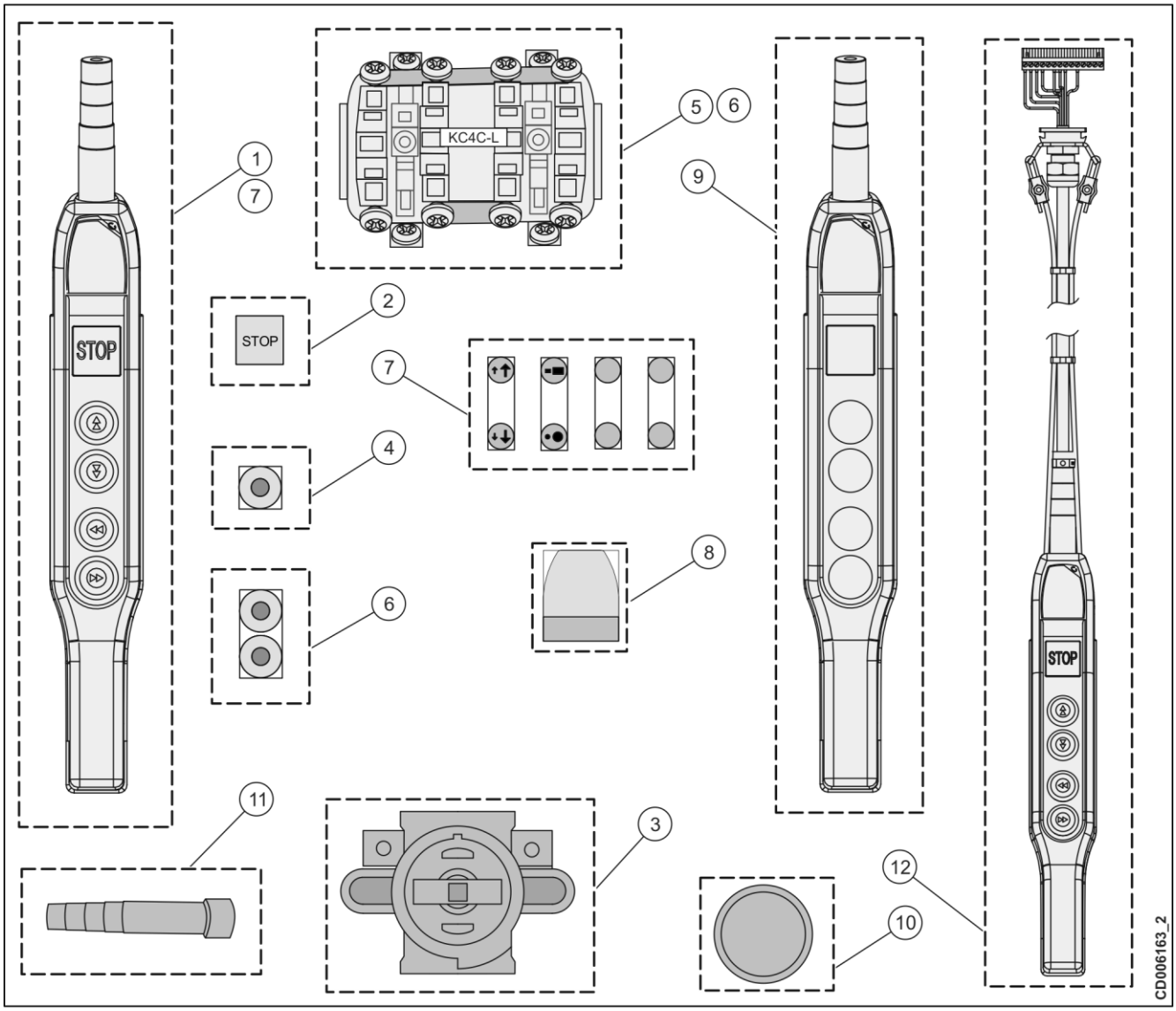

POS.	ARTICOLO	DA	A	DESCRIZIONE	PEZ.
1	N0006797			CONTROLLORE PENSILE	1
2	N0006812			PULSANTE A FUNGO	1
3	N0006813			BLOCCHETTO DI CONTATTO	1
4	N0006814			PULSANTE	1
5	N0006816			BLOCCHETTO DI CONTATTO	1
6	N0006817			GRUPPO PULSANTE	1
7	N0007049			SIMBOLI DI DIREZIONE	1
8	N0006818			ADESIVO	1
9	N0006819			UNITÀ DI COMANDO PENSILE	1
10	N0006821			MAGNETE	1
11	N0006820			[ITA108352]	1
12	N0007233			CONTROLLORE PENSILE	1

Il presente documento e le informazioni qui contenute sono di proprietà esclusiva di SWF Krantechnik GmbH e riferiscono di segreti commerciali non di natura pubblica, riservati e proprietari che non possono essere riprodotti, rivelati a terzi, alterati o utilizzati in altro modo senza l'espresso consenso di SWF Krantechnik GmbH. Copyright © (2013) SWF Krantechnik GmbH. Tutti i diritti riservati.